橋梁規制位置図

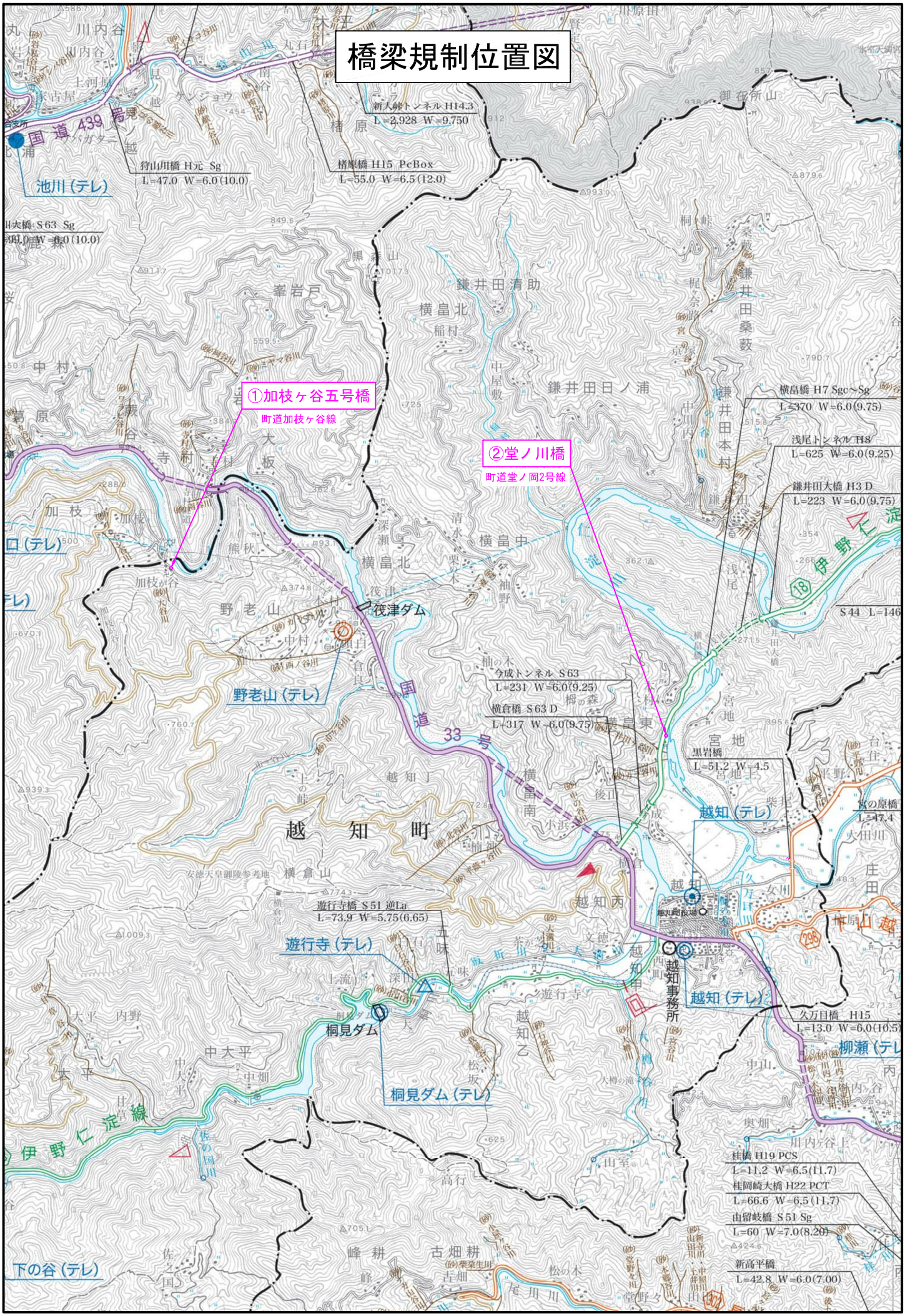

①加枝ヶ谷五号橋
町道加枝ヶ谷線
②堂ノ川橋
町道堂ノ岡2号線
国道439号
国道33号
新大峠トンネル H14.3
L=2.928 W=9.750
狩山川橋 H元 Sg
L=47.0 W=6.0(10.0)
楮原橋 H15 PcBox
L=55.0 W=6.5(12.0)
横畠橋 H7 Sgc～Sg
L=370 W=6.0(9.75)
浅尾トンネル H8
L=625 W=6.0(9.25)
鎌井田大橋 H3 D
L=223 W=6.0(9.75)
今成トンネル S63
L=231 W=6.0(9.25)
横倉橋 S63 D
L=317 W=6.0(9.75)
黒岩橋
L=51.2 W=4.5
宮の原橋
L=47.4
遊行寺橋 S51 逆La
L=73.9 W=5.75(6.65)
久万目橋 H15
L=13.0 W=6.0(10.5)
桂橋 H19 PCS
L=11.2 W=6.5(11.7)
桂岡崎大橋 H22 PCT
L=66.6 W=6.5(11.7)
由留岐橋 S51 Sg
L=60 W=7.0(8.20)
新高平橋
L=42.8 W=6.0(7.00)
池川(テレ)
野老山(テレ)
越知(テレ)
遊行寺(テレ)
桐見ダム(テレ)
下の谷(テレ)
越知町
越知事務所
伊野仁淀線

交通誘導員配置図及び交通規制位置図
(安全対策図)

＜①加枝ヶ谷五号橋＞

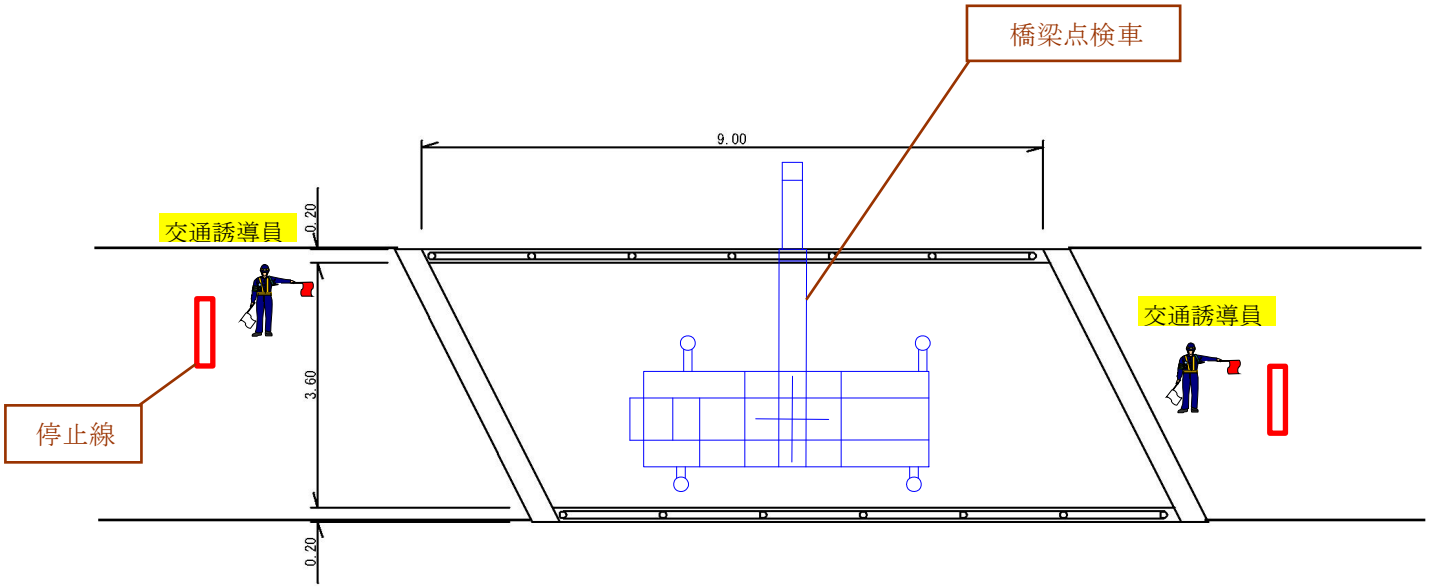

◆現場主作業◆

①工事看板の設置を行います。(時間通行止)
②コーンバー及び矢印板、停止線にて立入り禁止処置を行います。
③橋梁点検時は、交通誘導員を配置し、道路交通規制を行います。
④作業終了時は、現場清掃・規制処置(看板等)の点検を行います。
⑤橋梁点検終了後に、工事看板の撤去を行います。

保安施設看板設置一覧
＜①加枝ヶ谷五号橋＞

①

②

③

④

予　告
（全面通行止）

橋梁点検のため、

加枝ヶ谷五号橋は、以下の日時の内3日

通行止（時間規制）となります。

※但し、緊急車両・路線バス等は除く

令和 7 年 2 月 3 日から
令和 7 年 2 月 28 日まで
午前9時 00 分から
午後5時 00 分まで

発注者　越知町　建設課　公共土木係
電話　〇八八九　二六　一一一三

受注者　公益社団法人　高知県建設技術公社
電話　〇八八　八七九　〇二三四

点検実施業者　(有)ヨシモト設計コンサルタンツ
電話　〇八八　八三二　二五五三

⑤

通行制限時間表	
通行可能時間	通行止め時間
～ 9:00	9:00 ～ 9:50
9:50 ～10:00	10:00 ～10:50
10:50 ～11:00	11:00 ～11:50
11:50 ～13:00	13:00 ～13:50
13:50 ～14:00	14:00 ～14:50
14:50 ～15:00	15:00 ～15:50
15:50 ～16:00	16:00 ～16:50
16:50 ～ 翌朝	

看板設置位置図

＜①加枝ヶ谷五号橋＞

通　行　制　限　時　間　表			
通行可能時間		通行止め時間	
～ 9：00		9：00～ 9：50	50分
9：50～10：00	10分	10：00～10：50	50分
10：50～11：00	10分	11：00～12：00	60分
12：00～13：00	60分	13：00～13：50	50分
13：50～14：00	10分	14：00～14：50	50分
14：50～15：00	10分	15：00～15：50	50分
15：50～16：00	10分	16：00～16：50	50分
16：50～翌朝9：00			

交通誘導員配置図及び交通規制位置図
(安全対策図)

＜②堂ノ川橋＞

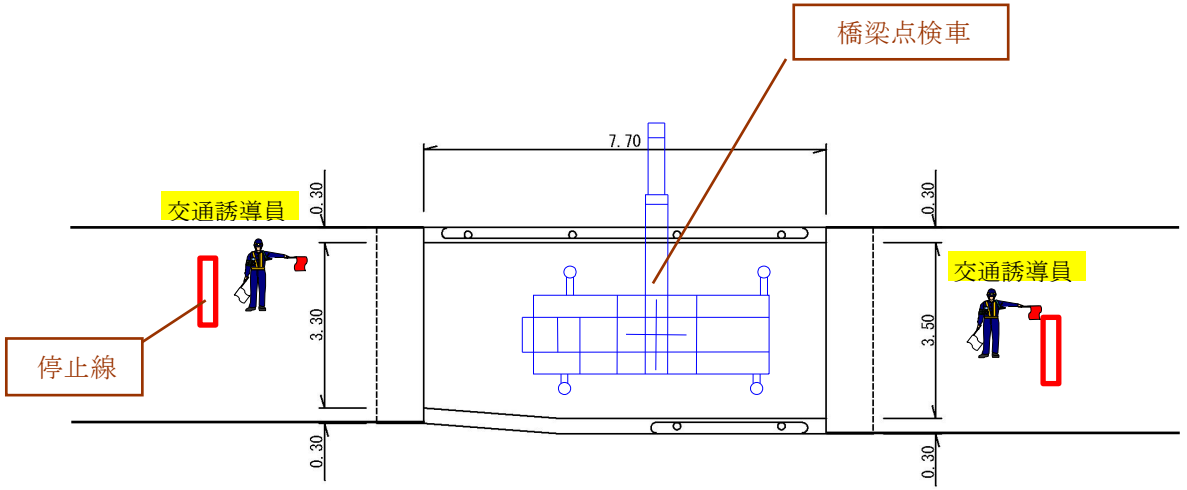

◆現場主作業◆

①工事看板の設置を行います。
②コーンバー及び矢印板、停止線にて立入り禁止処置を行います。
③橋梁点検時は、交通誘導員を配置し、道路交通規制を行います。
④作業終了時は、現場清掃・規制処置(看板等)の点検を行います。
⑤橋梁点検終了後に、工事看板の撤去を行います。

保安施設看板設置一覧
＜②堂ノ川橋＞

①

②

③

④

予　告
（全面通行止）

橋梁点検のため、
堂ノ川橋は、以下の日時の内3日
全面通行止となります。

※但し、緊急車両・路線バス等は除く

令和 7 年 2 月 3 日から
令和 7 年 2 月 28 日まで
午前9時 00 分から
午後5時 00 分まで

発注者　越知町　建設課　公共土木係
電話　〇八八九　二六　一一一三

受注者　公益社団法人　高知県建設技術公社
電話　〇八八　八七九　〇二三四

点検実施（有）ヨシモト設計コンサルタンツ
業者
電話　〇八八　八三二　二五五三

看板設置位置図

＜②堂ノ川橋＞